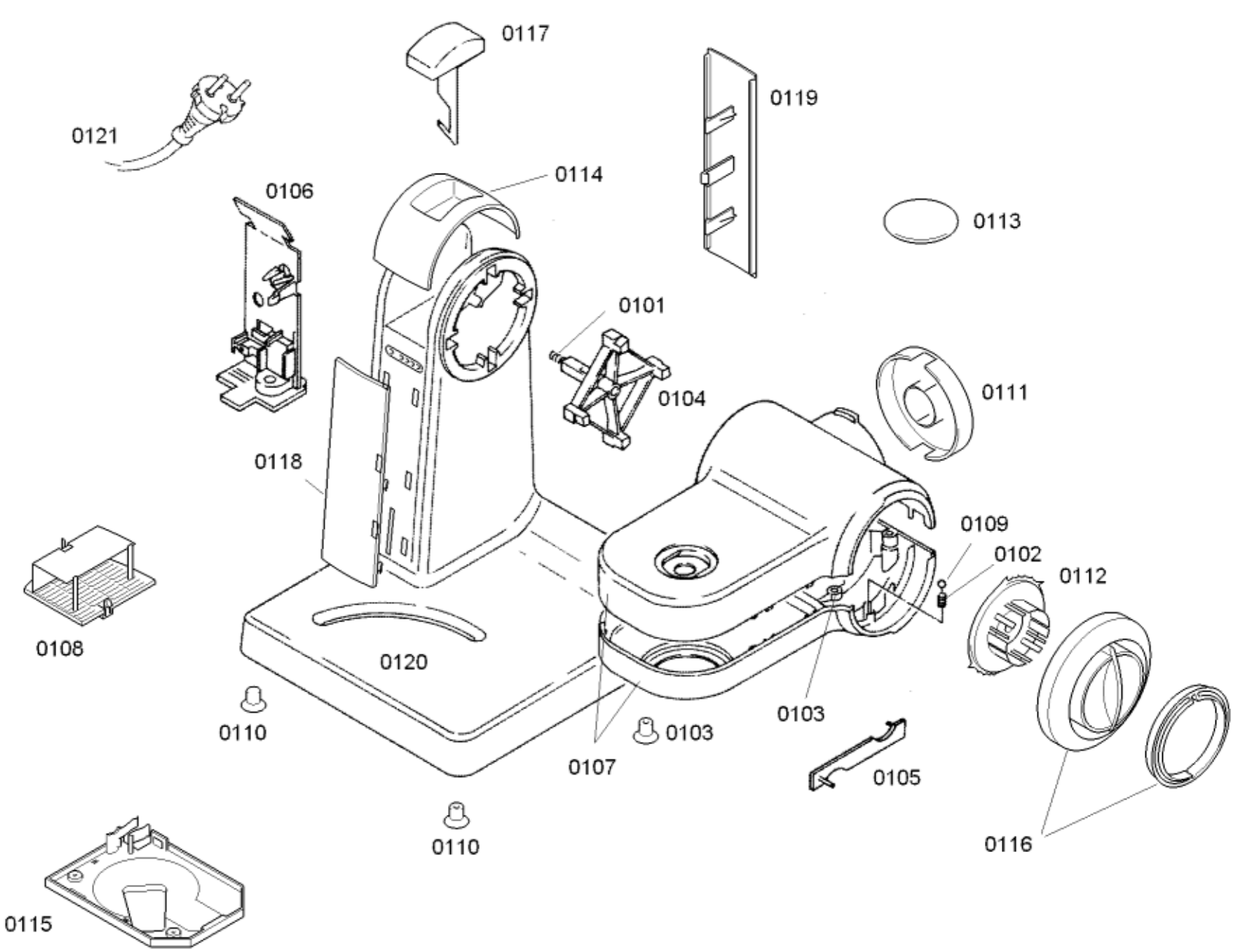
0117
0119
0121
0114
0106
0113
0101
0104
0111
0118
0109
0102
0112
0108
0120
0110
0103
0103
0107
0105
0110
0116
0115

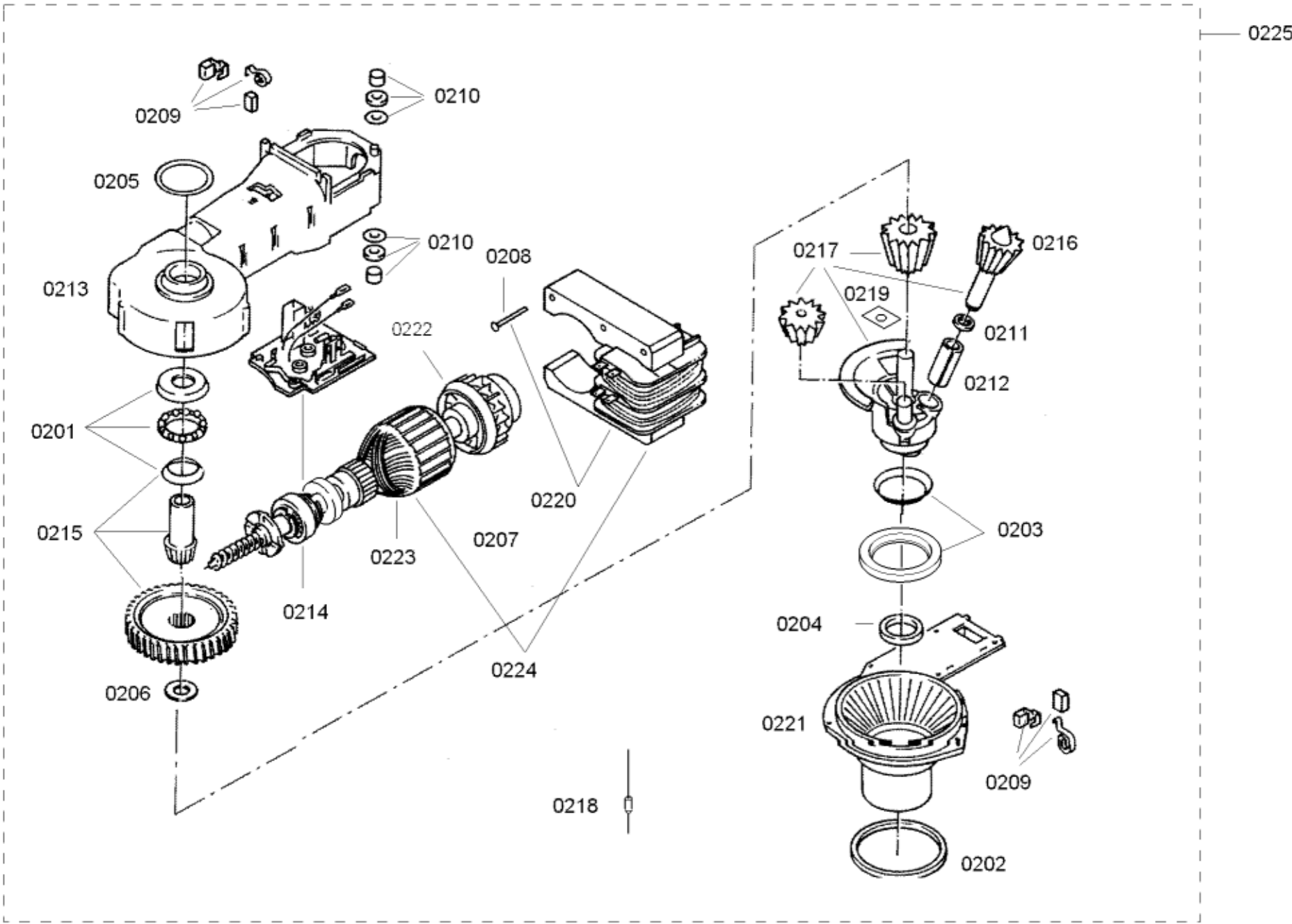
0225
0209
0210
0205
0210
0208
0213
0222
0217
0216
0219
0211
0212
0201
0220
0203
0215
0207
0223
0214
0204
0224
0206
0221
0209
0218
0202

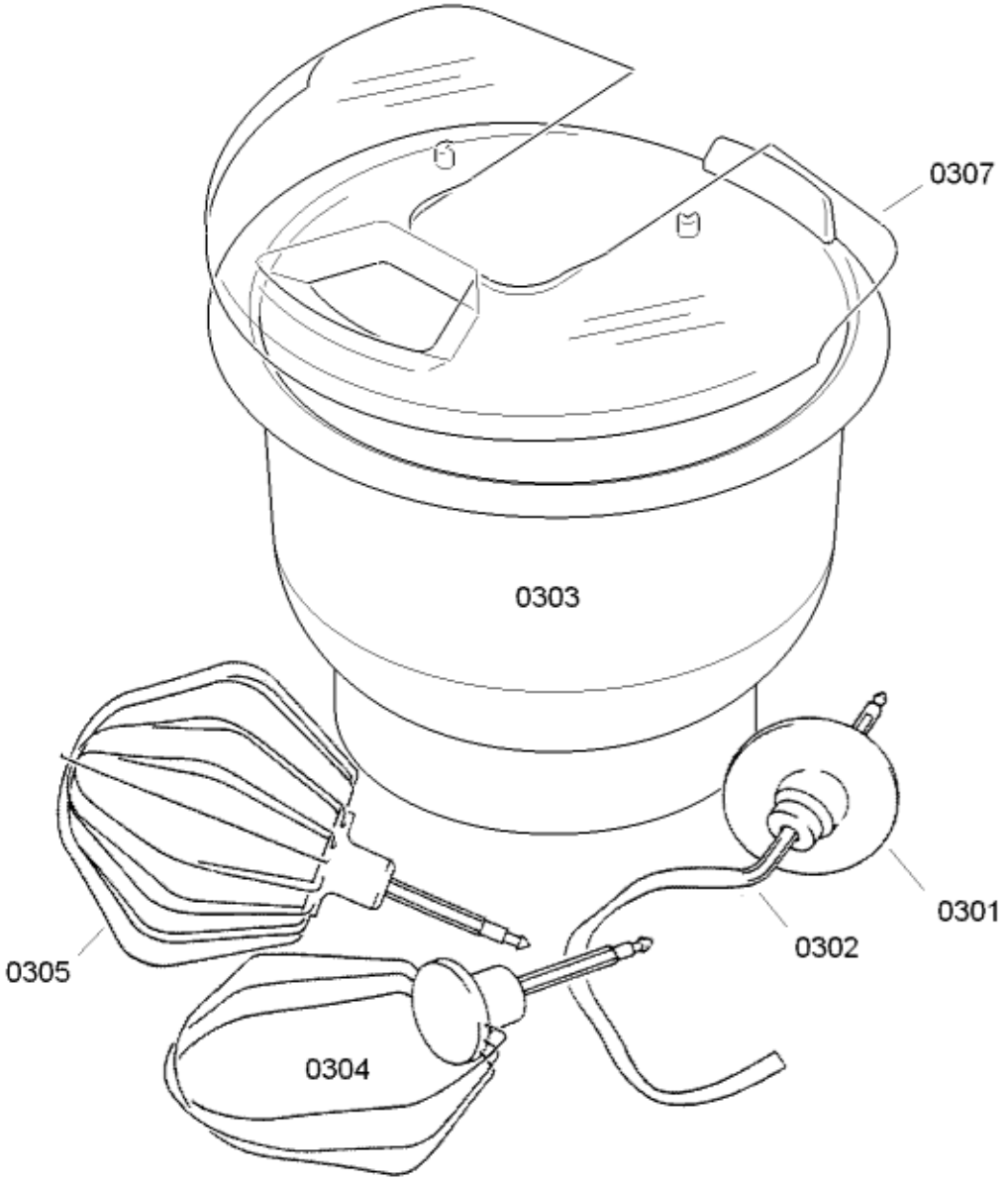
0307
0303
0301
0302
0305
0304

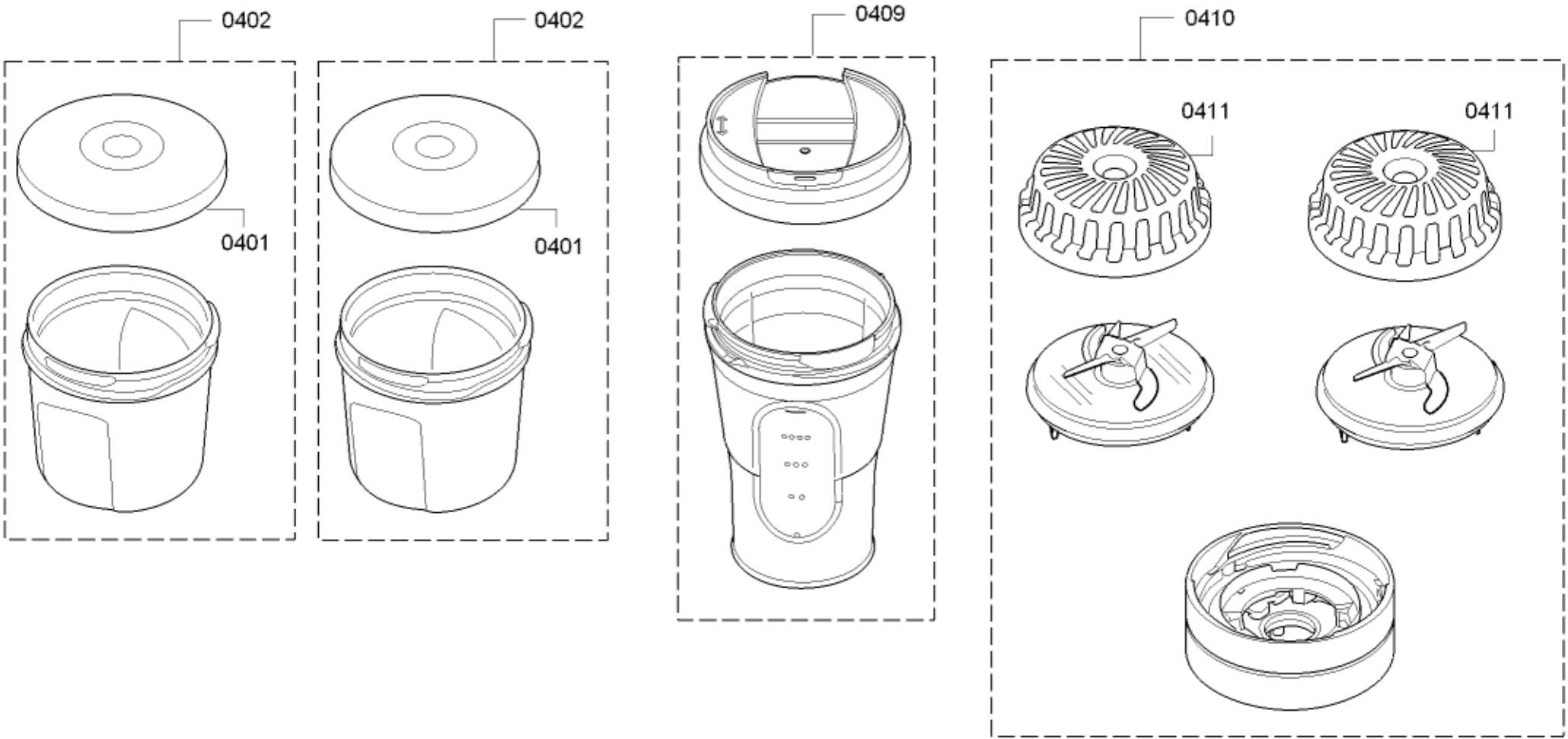
0402
0401
0402
0401
0409
0410
0411
0411